REVISÕES				
ZONA	REV.	DESCRIÇÃO	DATA	PROJETISTA

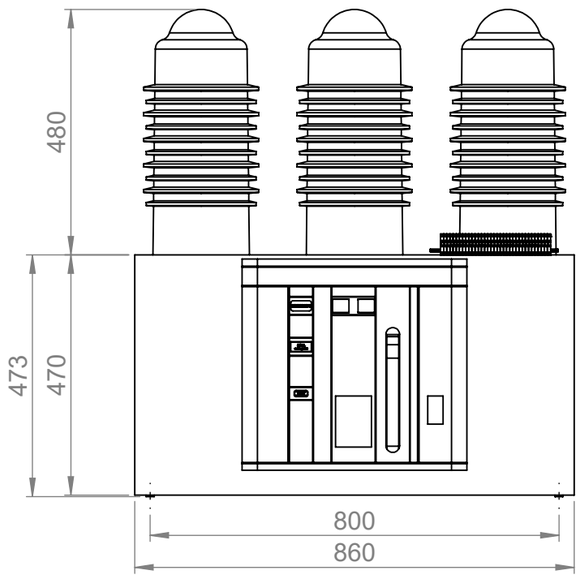

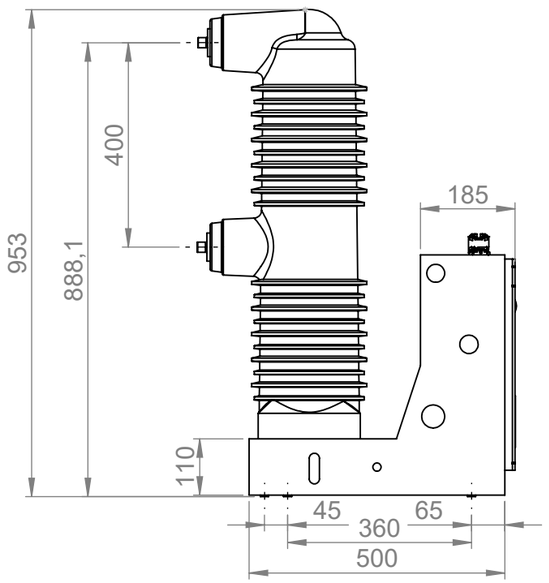

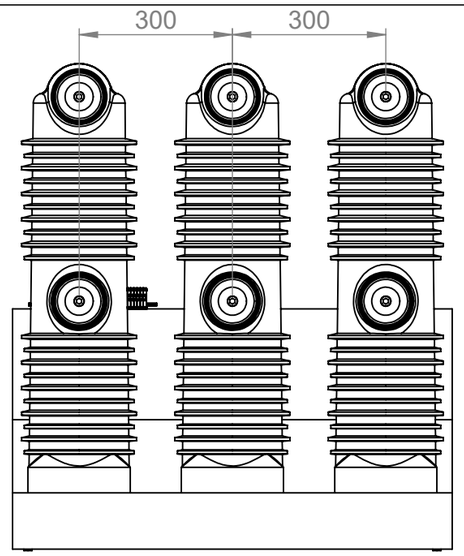

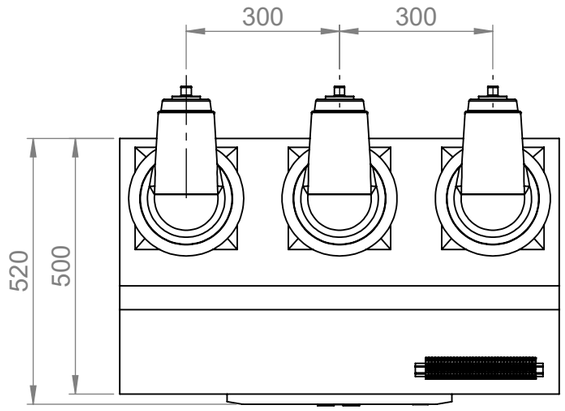

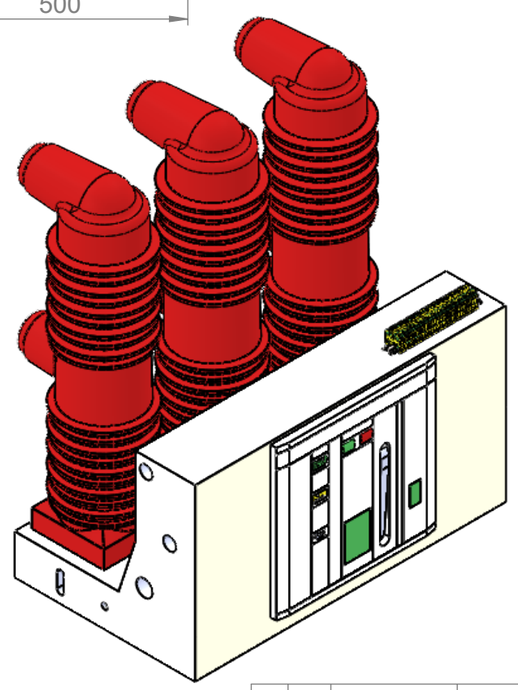

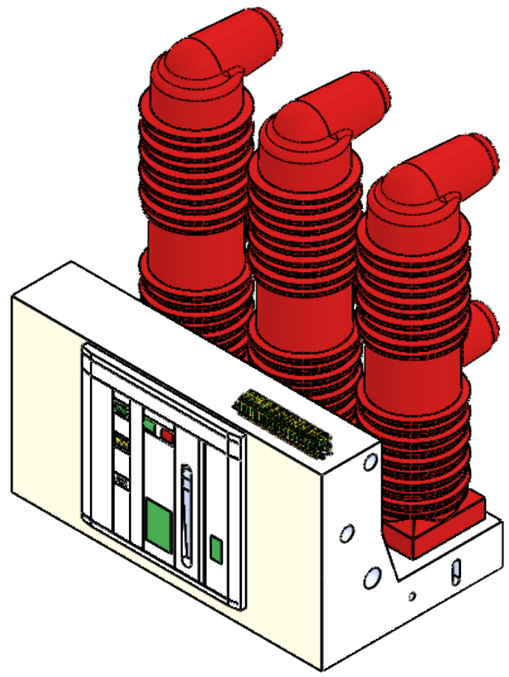

								PA - PARA APROVAÇÃO AP - ALTERAÇÃO DE PROJETO PF - PARA FABRICAÇÃO CF - CONFORME FABRICADO PI - PARA INSTALAÇÃO CI - CONFORME INSTALADO
00	PF	29/01/2026	OTONI	OTONI	CLEBER	CRISTIANO	OTONI	
REV.	EMIS.	DATA	DESENHO	PROJETO	REVISÃO	APROVAÇÃO	RESP. TÉCNICO	EMISSÕES PADRONIZADAS

JCN SOLUÇÕES ELÉTRICAS — C MÜLLER MEDIUM VOLTAGE CIRCUIT BREAKER

CLIENTE: JCN_CMULLER

ESCALA: 1:12

OBRA:

UNIDADE: mm

TÍTULO: DISJUNTOR 36kV CMULLER COM_FRONTAL

PÁGINA: 1 de 1

Este documento é de propriedade exclusiva da JCN SOLUÇÕES ELÉTRICAS. O uso indevido e/ou não autorizado está previsto em lei.

CÓDIGO : DISJUNTOR 36kV

DESENHO REFERÊNCIA:

A3