REVISÕES				
ZONA	REV.	DESCRIÇÃO	DATA	PROJETISTA

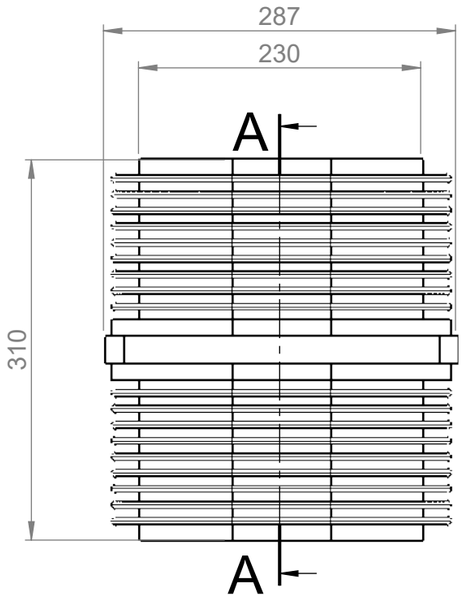

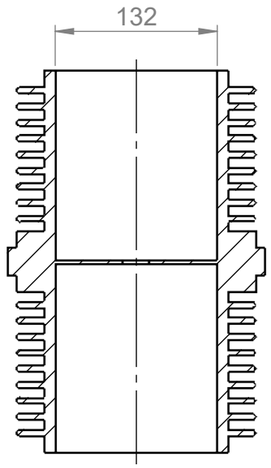

A-A

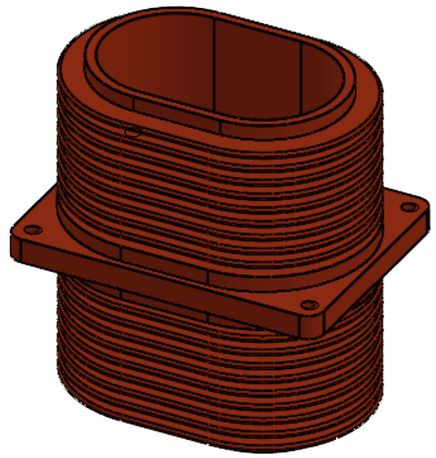

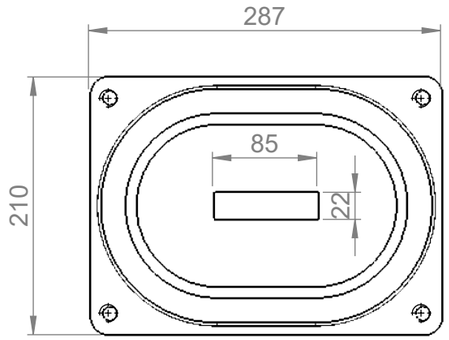

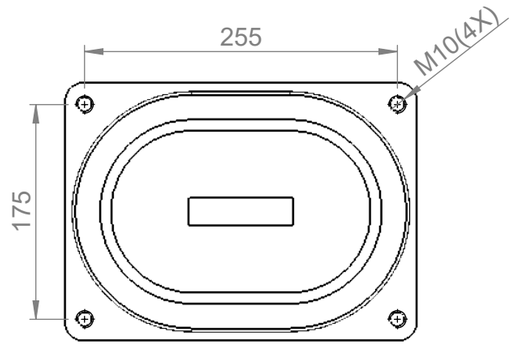

REV.	EMIS.	DATA	DESENHO	PROJETO	REVISÃO	APROVAÇÃO	RESP. TÉCNICO	EMISSÕES PADRONIZADAS
00	PF	25/09/2023	OTONI	OTONI	OTONI	OTONI	OTONI	PA - PARA APROVAÇÃO AP - ALTERAÇÃO DE PROJETO PF - PARA FABRICAÇÃO CF - CONFORME FABRICADO PI - PARA INSTALAÇÃO CI - CONFORME INSTALADO

C MULLER
MEDIUM VOLTAGE CIRCUIT BREAKER

ESCALA: 1:5

UNIDADE: mm

TÍTULO: BUCHA DE PASSAGEM 25KV C MULLER

PÁGINA: 1 de 1

Este documento é de propriedade exclusiva da CMULLER DISJUNTORES . O uso indevido e/ou não autorizado está previsto em lei.

CÓDIGO : COM-00-BCH PA

DESENHO REFERÊNCIA:

A3