| REVISÕES | | | | |
|---|---|---|---|---|
| ZONA | REV. | DESCRIÇÃO | DATA | PROJETISTA |

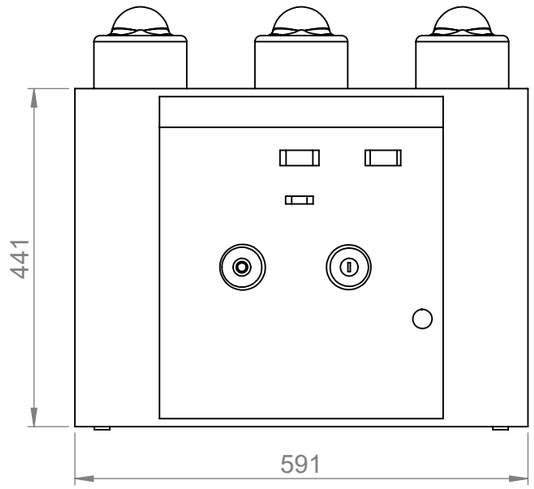


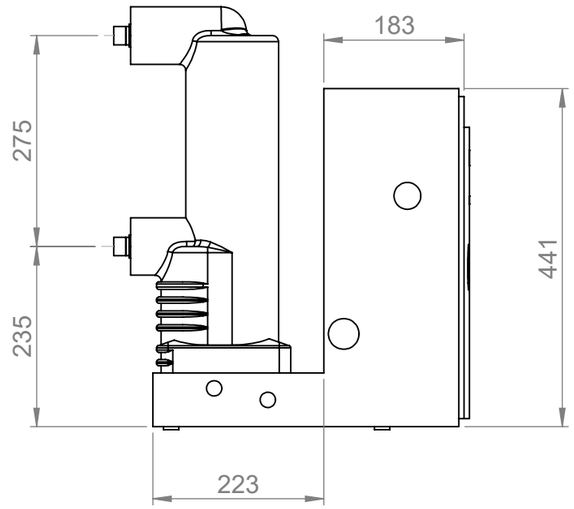


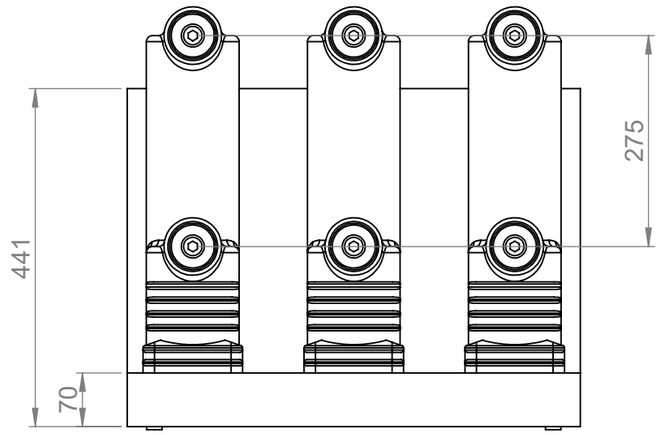


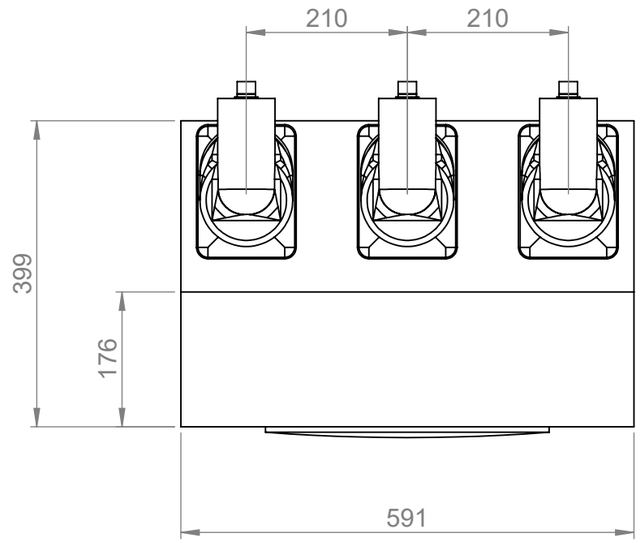


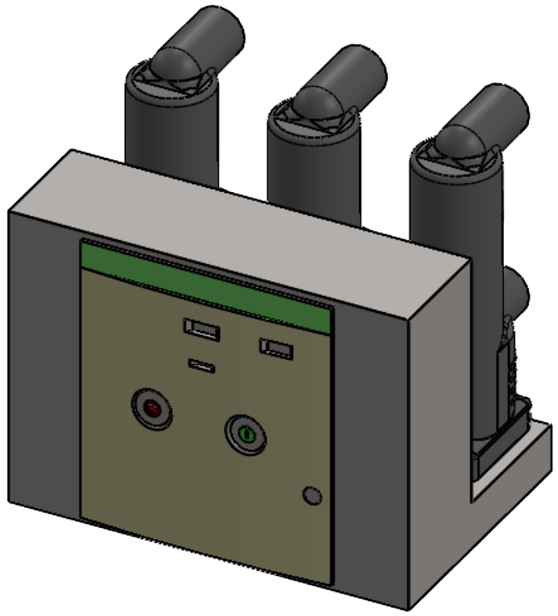

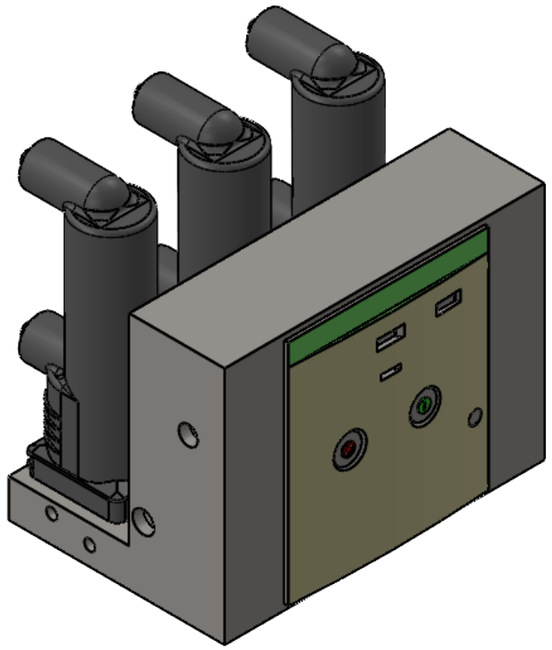

| | | | | | | | | |
|---|---|---|---|---|---|---|---|---|
| 00 | PF | 01/04/2023 | OTONI | OTONI | CLEBER | CRISTIANO | OTONI | PA - PARA APROVAÇÃO<br>AP - ALTERAÇÃO DE PROJETO<br>PF - PARA FABRICAÇÃO<br>CF - CONFORME FABRICADO<br>PI - PARA INSTALAÇÃO<br>CI - CONFORME INSTALADO |
| REV. | EMIS. | DATA | DESENHO | PROJETO | REVISÃO | APROVAÇÃO | RESP. TÉCNICO | EMISSÕES PADRONIZADAS |

C MÜLLER
MEDIUM VOLTAGE CIRCUIT BREAKER

Este documento é de propriedade exclusiva da CMULER DISJUNTORES. O uso indevido e/ou não autorizado está previsto em lei.

ESCALA: 1:8

UNIDADE: mm

TÍTULO: DISJUNTOR 17,5kV CMULLER COM_FRONTAL

PÁGINA: 1 de 1

CÓDIGO : DISJUNTOR 17,5kV

DESENHO REFERÊNCIA:

**A3**